FILTRO New deal

Filtro con diferentes grados de tratamiento de las impurezas
• Vaso metálico con visor externo.
• Purga de la condensación de tipo semiautomático y automático

DATOS TÉCNICOS		FIL. ND 1/4''	FIL. ND 3/8''	FIL. ND 1/2''	FIL. ND 3/4''	FIL. ND 1''
Conexión roscada		1/4''	3/8''	1/2''	3/4''	1''
Grado de filtración		4µm 20µm 50µm			4µm; 20µm; 50µm	
Presión máx. entrada	MPa	1.8			1.8	
	bar	18			18	
	psi	261			261	
Caudal a 6 bar (0,6 MPa÷87 psi)	Nl/min	1300	3100		9100	
ΔP 0,5 bar (0,05 MPa÷7 psi)	scfm	46	110		324	
Caudal a 6 bar (0,6 MPa÷87 psi)	Nl/min	1720	4100		11000	
ΔP 1 bar (0,1 MPa÷14 psi)	scfm	61	146		391	
Fluido		Aire comprimido				
Temperatura máx. a 1 MPa; 10 bar; 145 psi	°C	50°				
	°F	122°				
Peso	Kg	0.4	0.9		1.2	
Tornillos de fijación en pared		M4x40	M4x55		M6x75	
Posición de montaje		Vertical				
Purga condensación		Manual - Semiautomático			Manual - Semiautomático	
		Automático (SAC o RA)			Automático (RA)	
Capacidad vaso	cm^3	10	45		170	

COMPONENTES

① Cuerpo en zamak
② Vaso en aluminio
③ Centrifugador en tecnopolímero
④ Deflettore in tecnopolimero
⑤ Pantalla en tecnopolímero
⑥ Vaso en tecnopolímero transparente
⑦ Purga condensación (RMSA)
⑧ Cartucho filtrante en bronce sinterizado
⑨ Juntas en NBR

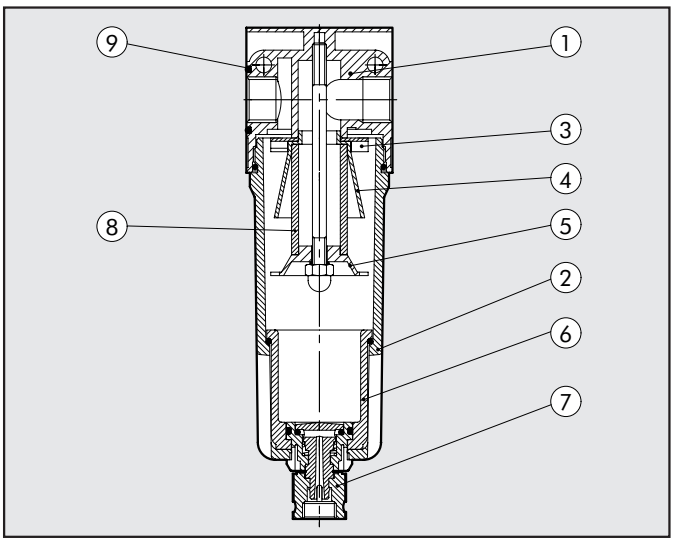

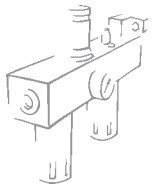

CURVAS DE CAUDAL

FIL 1/4

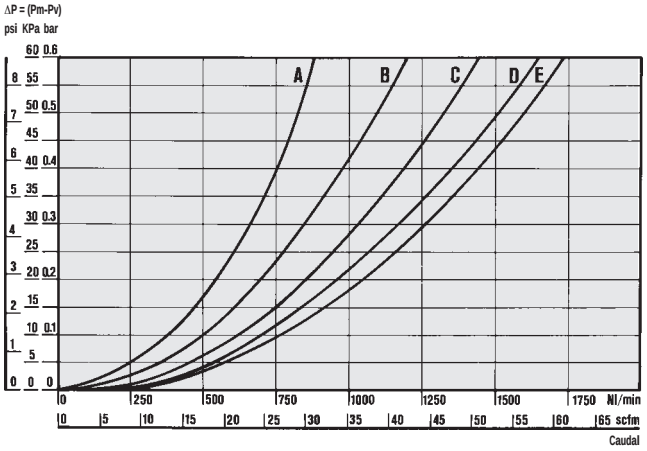

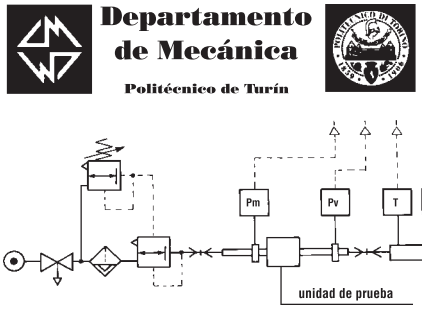

• Pruebas de caudal realizadas por el Departamento de Mecánica del Politécnico de Turín, utilizando un banco de medición informatizado y de conformidad con las indicaciones de la recomendación CETOP RP50R (ISO DIS 6358-2) con medidor de diafragma ISO 5167.

(A) = 2 bar - 0,2 MPa - 29 psi
(B) = 4 bar - 0,4 MPa - 58 psi
(C) = 6 bar - 0,6 MPa - 87 psi
(D) = 8 bar - 0,8 MPa - 116 psi
(E) = 10 bar - 1 MPa - 145 psi

FIL 3/8 - 1/2

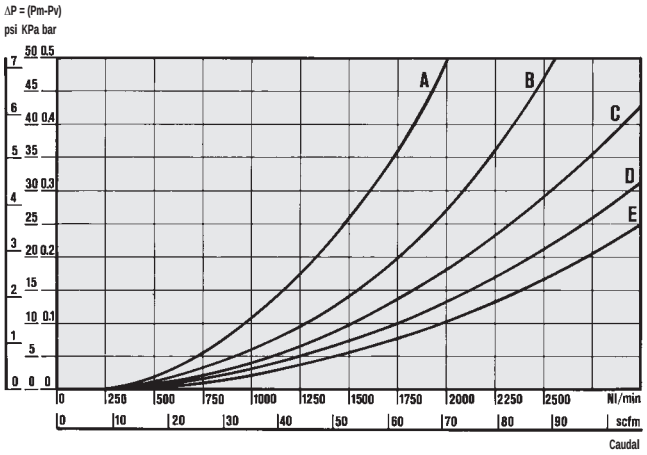

FIL 3/4 - 1''

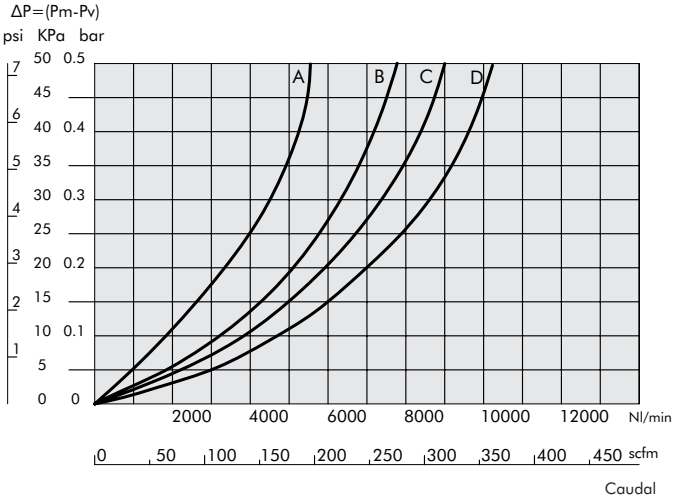

DIMENSIONES

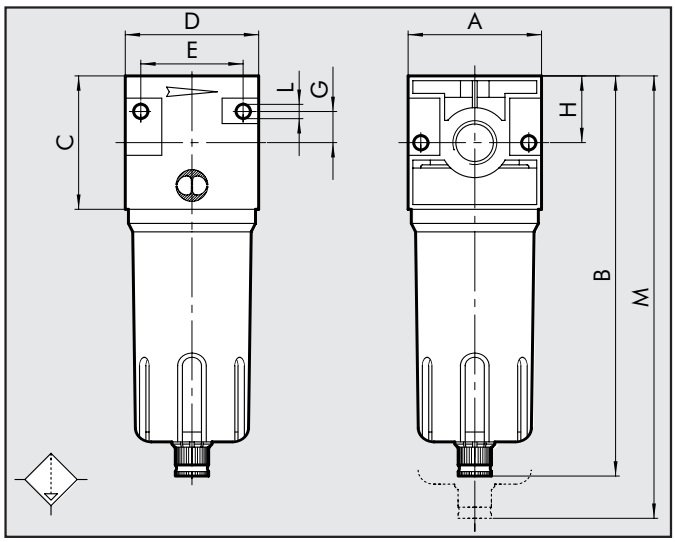

	G 1/4	G 3/8	G 1/2	G 3/4	G 1''
A	42	60		80	
B	142	180		235	
C	42	60		80	
D	42	60		80	
E	32	46		66	
G	10	14		22	
H	21	30		40	
L	Orificio x M4	Orificio x M4		Orificio x M6	
M	185	230		325	

CLAVES DE CODIFICACIÓN

FIL	1/4	4µm	RMSA
ELEMENTO	CONEXIÓN ROSCADA	GRADO DE FILTRACIÓN	TIPO DE PURGA CONDENSACIÓN
FIL	1/4	4µm	RMSA - SAC
	3/8	20µm	RMSA - SAC - RA
	1/2	50µm	
	3/4		RMSA
	1		RA

RMSA: Grifo purga condensación normal semiautomático.

SAC: Purga automática condensación. Funcionamiento "con depresión", requiere llamadas de airevariables.

RA: Grifo automático purga condensación. Funcionamiento "con flotador" independiente de la presión y del caudal.

CÓDIGOS DE PEDIDO

Cód.	Descripción
1221005	FIL 1/4 4 RMSA TMV
1221013	FIL 1/4 4 SAC TMV
1221006	FIL 1/4 20 RMSA TMV
1221014	FIL 1/4 20 SAC TMV
1221008	FIL 1/4 50 RMSA TMV
1221016	FIL 1/4 50 SAC TMV
1321005	FIL 3/8 4 RMSA TMV
1321009	FIL 3/8 4 RA TMV
1321013	FIL 3/8 4 SAC TMV
1321006	FIL 3/8 20 RMSA TMV
1321010	FIL 3/8 20 RA TMV
1321014	FIL 3/8 20 SAC TMV
1321008	FIL 3/8 50 RMSA TMV
1321012	FIL 3/8 50 RA TMV
1321016	FIL 3/8 50 SAC TMV
1421005	FIL 1/2 4 RMSA TMV
1421009	FIL 1/2 4 RA TMV
1421013	FIL 1/2 4 SAC TMV
1421006	FIL 1/2 20 RMSA TMV
1421010	FIL 1/2 20 RA TMV
1421014	FIL 1/2 20 SAC TMV
1421008	FIL 1/2 50 RMSA TMV
1421012	FIL 1/2 50 RA TMV
1421016	FIL 1/2 50 SAC TMV
1521005	FIL 3/4 4 RMSA TMV
1521009	FIL 3/4 4 RA TMV
1521006	FIL 3/4 20 RMSA TMV
1521010	FIL 3/4 20 RA TMV
1521008	FIL 3/4 50 RMSA TMV
1521012	FIL 3/4 50 RA TMV
1621005	FIL 1 4 RMSA TMV
1621009	FIL 1 4 RA TMV
1621006	FIL 1 20 RMSA TMV
1621010	FIL 1 20 RA TMV
1621008	FIL 1 50 RMSA TMV
1621012	FIL 1 50 RA TMV

NOTAS