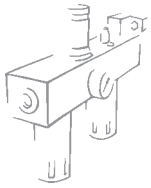

GRUPOS: FR+LUB New deal

Unidad FR + L de pistón robusto y fiable.
- Estabilidad de la presión fijada al variar la superior
- Vaso metálico con visor externo.
- Purga de la condensación de tipo semiautomático y automático.
- Proporcionalidad entre cantidad de lubrificante y caudal.
- Regulación micrométrica de la lubrificación.
- Estanqueidad garantizada en bajos caudales.

DATOS TÉCNICOS		FR+L ND 1/4''	FR+L ND 3/8''	FR+L ND 1/2''
Conexión roscada		G 1/4''	G 3/8''	G 1/2''
Campo de regulación	bar	0÷2 - 0÷4 - 0÷8 - 0÷12		
Grado de filtración		4µm 20µm 50µm		
Presión máx. entrada	MPa	1.8		
	bar	18		
	psi	261		
Caudal a 6 bar (0,6 MPa÷87 psi)	Nl/min	150	1300	
ΔP 0,5 bar (0,05 MPa÷7 psi)	scfm	5.3	46	
Caudal a 6 bar (0,6 MPa÷87 psi)	Nl/min	500	2200	
ΔP 1 bar (0,1 MPa÷14 psi)	scfm	18	78	
Fluido		Aire comprimido		
Temperatura máx. a 1 MPa; 10 bar; 145 psi	°C	50		
	°F	122		
Peso	Kg	0.9	2	
Tornillos de fijación en pared		M4x40	M4x55	

3

DIMENSIONES

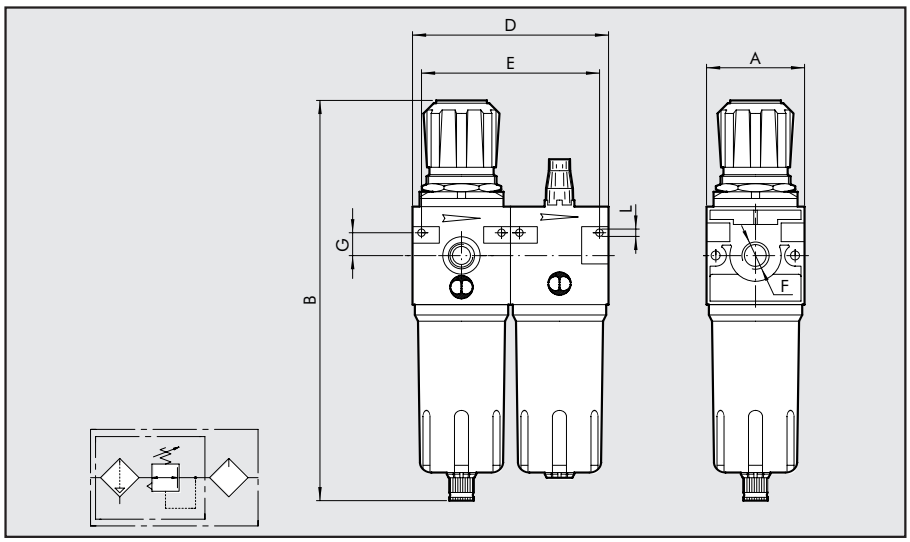

	G 1/4''	G 3/8''	G 1/2''
A	42	60	
B	190	245	
D	84	120	
E	76	109	
G	10	14	
L	Orificio x M4	Orificio x M4	

CLAVES DE CODIFICACIÓN

FR+L ELEMENTO	1/4 CONEXIÓN ROSCADA	4µm GRADO DE FILTRACIÓN	08 GAMA DE REGULACIÓN	RMSA PURGA CONDENSACIÓN
FR+L	1/4	4µm	08	RMSA
		20µm	012	SAC
	3/8	50µm		RMSA
	1/2			SAC
				RA

RMSA: Grifo purga condensación manual semiautomática.

SAC: Purga automática condensación. Funcionamiento "con depresión", requiere llamadas de aire variables

RA: Grifo automático purga condensación. Funcionamiento "con boya", independiente de la presión y del caudal.

CÓDIGOS DE PEDIDO

Cód.	Referencia
1226029	FR+L 1/4 4 08 RMSA N TMV
1226409	FR+L 1/4 4 08 SAC N TMV
1226053	FR+L 1/4 4 012 RMSA N TMV
1226413	FR+L 1/4 4 012 SAC N TMV
1226030	FR+L 1/4 20 08 RMSA N TMV
1226410	FR+L 1/4 20 08 SAC N TMV
1226054	FR+L 1/4 20 012 RMSA N TMV
1226414	FR+L 1/4 20 012 SAC N TMV
1226032	FR+L 1/4 50 08 RMSA N TMV
1226412	FR+L 1/4 50 08 SAC N TMV
1226056	FR+L 1/4 50 012 RMSA N TMV
1226416	FR+L 1/4 50 012 SAC N TMV
1326029	FR+L 3/8 4 08 RMSA N TMV
1326409	FR+L 3/8 4 08 SAC N TMV
1326053	FR+L 3/8 4 012 RMSA N TMV
1326413	FR+L 3/8 4 012 SAC N TMV
1326030	FR+L 3/8 20 08 RMSA N TMV
1326034	FR+L 3/8 20 08 RA N TMV
1326410	FR+L 3/8 20 08 SAC N TMV
1326054	FR+L 3/8 20 012 RMSA N TMV
1326058	FR+L 3/8 20 012 RA N TMV
1326414	FR+L 3/8 20 012 SAC N TMV
1326032	FR+L 3/8 50 08 RMSA N TMV
1326412	FR+L 3/8 50 08 SAC N TMV
1326056	FR+L 3/8 50 012 RMSA N TMV
1326416	FR+L 3/8 50 012 SAC N TMV
1426029	FR+L 1/2 4 08 RMSA N TMV
1426409	FR+L 1/2 4 08 SAC N TMV
1426053	FR+L 1/2 4 012 RMSA N TMV
1426413	FR+L 1/2 4 012 SAC N TMV
1426030	FR+L 1/2 20 08 RMSA N TMV
1426034	FR+L 1/2 20 08 RA N TMV
1426410	FR+L 1/2 20 08 SAC N TMV
1426054	FR+L 1/2 20 012 RMSA N TMV
1426058	FR+L 1/2 20 012 RA N TMV
1426414	FR+L 1/2 20 012 SAC N TMV
1426032	FR+L 1/2 50 08 RMSA N TMV
1426412	FR+L 1/2 50 08 SAC N TMV
1426056	FR+L 1/2 50 012 RMSA N TMV
1426416	FR+L 1/2 50 012 SAC N TMV

NOTAS