LUBRIFICADOR New deal

Lubrificador con una gran estabilidad de la lubrificación
- Proporcionalidad entre cantidad de lubrificante y caudal
- Regulación micrométrica de la lubrificación.
- Estanqueidad garantizada en bajos caudales.
- Visualización nivel aceite a 360°

DATOS TÉCNICOS		LUB ND 1/4''	LUB ND 3/8''	LUB ND 1/2''	LUB ND 3/4''	LUB ND 1''
Conexión roscada		1/4''	3/8''	1/2''	3/4''	1''
Tipo de lubrificación		Niebla				
Capacidad vaso	cm^3	50	150		380	
Presión máx. entrada		1.8 MPa - 18 bar - 261 psi				
Caudal a 6 bar (0,6 MPa÷87 psi)	Nl/min	700	3000		12800	
ΔP 0,5 bar (0,05 MPa÷7 psi)	scfm	25	107		452	
Caudal a 6 bar (0,6 MPa÷87 psi)	Nl/min	1100	4300		16000	
ΔP 1 bar (0,1 MPa÷14 psi)	scfm	39	153		565	
Fluido		Aire filtrado				
Temperatura máx. a 1 MPa; 10 bar; 145 psi		50°C - 122°F				
Peso	Kg	0.4	0.9		1.3	
Tornillos de fijación en pared		M4x40	M4x55		M6x75	
Posiciones de montaje		Vertical				
Notas de uso:		• Regular la lubrificación mediante el tornillo pertinente, de forma que se suministre una gota cada 300-600 Nl				
		• Instalar el lubrificador lo más cerca posible al punto de utilización				
		• Llenar con aceite el vaso del lubrificador antes de poner el sistema en presión				
		• No usar aceites detergentes, aceites para circuitos de freno ni disolventes en general				
		• Aceites aconsejados para un funcionamiento correcto de los lubrificadores: ISO E UNI FD22 - Ex: Energol HLP 22 (BP) - Spinesso 22 (Esso) - Mobil DTE 22 (Mobil) - Tellus Oil 22 (Shell)				
A petición:		• Lubrificador con carga automática y lubrificador con mínimo nivel				

COMPONENTES

① Cuerpo en zamak
② Tubo de aspiración aceite en Rilsan
③ Vaso de aluminio
④ Vaso en tecnopolímero
⑤ Pequeño filtro
⑥ Tapa en tecnopolímero
⑦ Membrana dispositivo Venturi en NBR
⑧ Tornillo regulación caudal aceite en latón OT58
⑨ Cúpula visiva en tecnopolímero transparente
⑩ Juntas en NBR

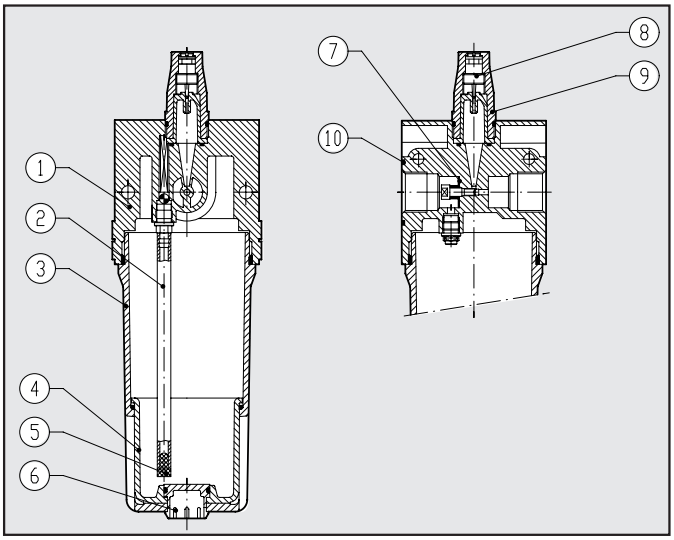

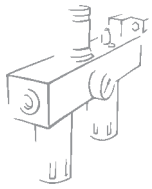

CURVAS DE CAUDAL

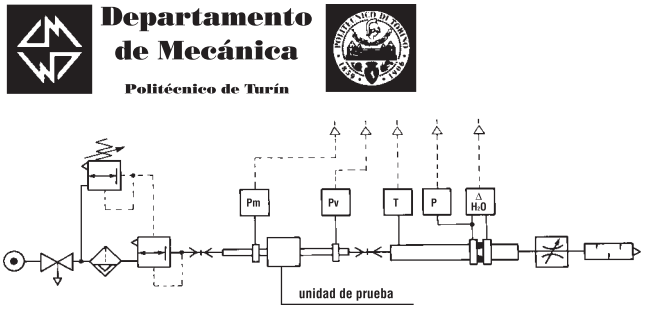

• Pruebas de caudal realizadas por el Departamento de Mecánica del Politécnico de Turín, utilizando un banco de medición informatizado y de conformidad con las indicaciones de la recomendación CETOP RP50R (ISO DIS 6358-2) con medidor de diafragma ISO 5167.

(A) = 2 bar - 0,2 MPa - 29 psi
(B) = 4 bar - 0,4 MPa - 58 psi
(C) = 6 bar - 0,6 MPa - 87 psi
(D) = 8 bar - 0,8 MPa - 116 psi
(E) = 10 bar - 1 MPa - 145 psi

LUB 1/4

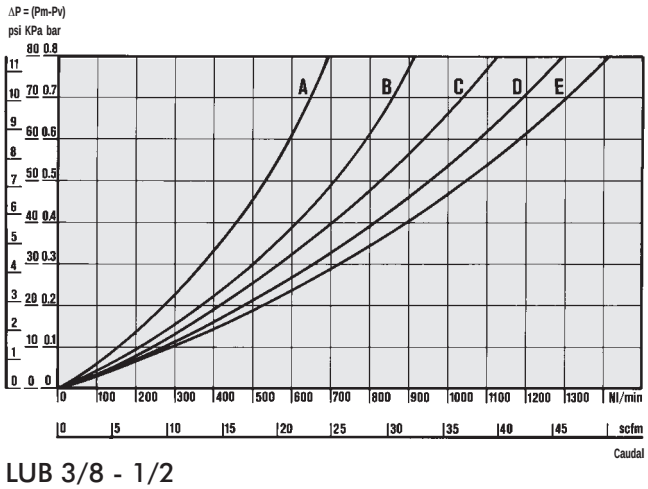

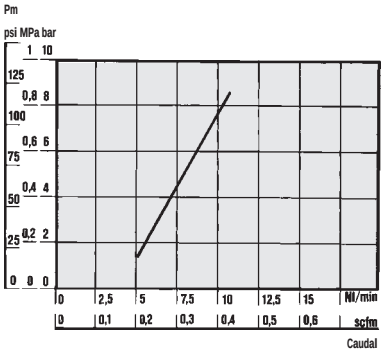

• DE CAUDAL MÍNIMO DE INTERVENCIÓN
Las pruebas de caudal mínimo de intervención se han realizado de conformidad con la norma ISO/DP 6301/2.

LUB 3/8 - 1/2

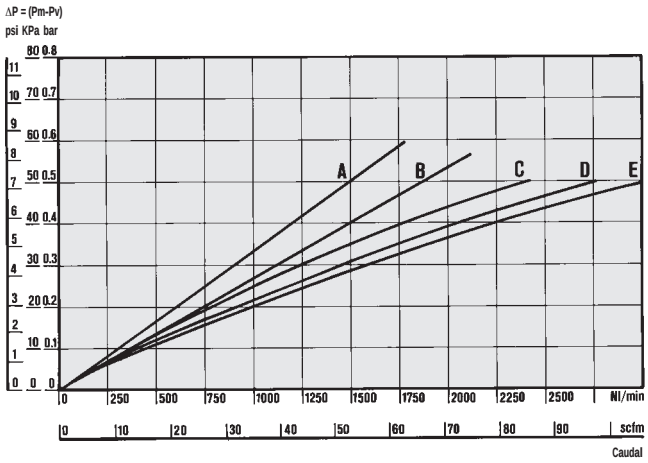

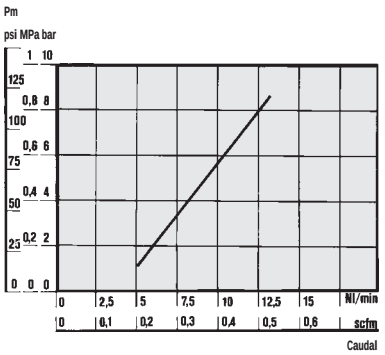

• DE CAUDAL MÍNIMO DE INTERVENCIÓN
Las pruebas de caudal mínimo de intervención se han realizado de conformidad con la norma ISO/DP 6301/2.

LUB 3/4 - 1"

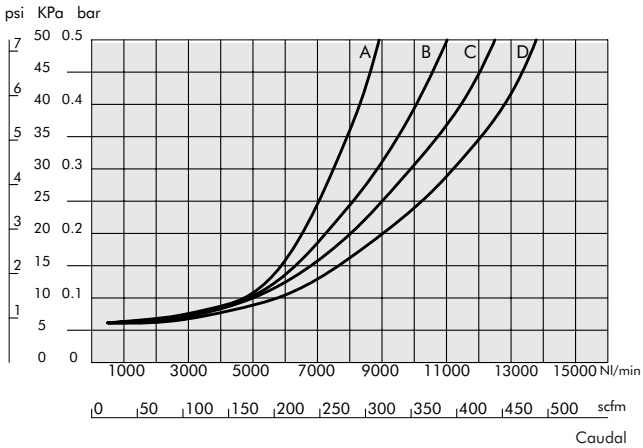

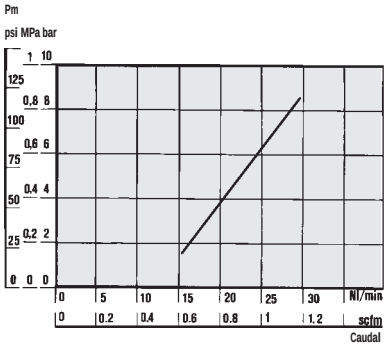

• DE CAUDAL MÍNIMO DE INTERVENCIÓN
Las pruebas de caudal mínimo de intervención se han realizado de conformidad con la norma ISO/DP 6301/2.

DIMENSIONES

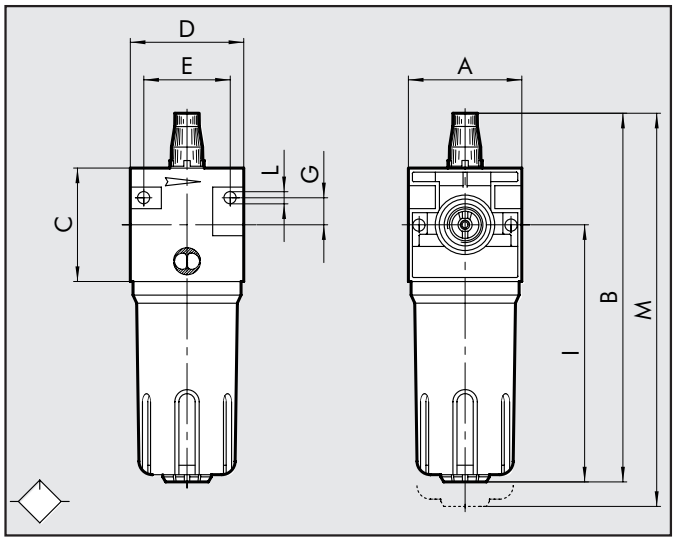

	G 1/4	G 3/8	G 1/2	G 3/4	G 1''
A	42	60		80	
B	156	195		260	
C	42	60		80	
D	42	60		80	
E	32	46		66	
G	10	14		22	
I	107	136		182	
L	Orificio x M4	Orificio x M4		Orificio x M6	
M	176	220		290	

CÓDIGOS DE PEDIDO

Cód.	Referencia
1223001	LUB 1/4 N TMV
1323001	LUB 3/8 N TMV
1423001	LUB 1/2 N TMV
1523001	LUB 3/4 N TMV
1623001	LUB 1 N TMV

NOTAS